GoldiDent
Ваш поставщик стоматологического оборудования

Xelium Ultra SE

Руководство по эксплуатации.

Технический паспорт.

Перед началом эксплуатации и инсталляции оборудования внимательно изучите данную инструкцию по эксплуатации. Сохраняйте инструкцию в течение всего периода эксплуатации. Помните, соблюдение всех правил и требований данной инструкции продлевает срок службы вашего оборудования.

Производитель и авторизованный представитель компании-производителя не несут ответственности за ущерб оборудованию и здоровью пользователя, полученный в результате неправильной эксплуатации или ненадлежащего использования оборудования.

Внимание! Производитель оставляет за собой право вносить изменения в спецификацию, дизайн, ценообразование моделей и элементов комплектации, проиллюстрированных и описанных в этой публикации, в любое время, без каких-либо обязательств и предоставления уведомления о таком изменении.

СОДЕРЖАНИЕ

1. ВВЕДЕНИЕ
    1.1. Назначение
    1.2. Компоненты
    1.3. Классификация
    1.4. Обязанности специалиста по установке
    1.5. Обязанности пользователя
    1.6. Меры предосторожности
2. Технические характеристики
    2.1. Спецификация
    2.2. Рентгеновская трубка
    2.3. Блок управления
    2.4. Внешний вид оборудования
        2.4.1. Напольная модель
        2.4.2. Настенная модель
3. ЭКСПЛУАТАЦИЯ
    3.1. Обучение
    3.2. Рентгеновская трубка
    3.3. Блок управления
    3.4. Эксплуатация
        3.4.1. Выбор типа пленки
        3.4.2. Выбор группы зубов
        3.4.3. Выбор времени экспозиции
    3.5. Безопасность
    3.6. Очистка
    3.7. Дезинфекция
    3.8. Проверка работы оборудования
4. ИНСТАЛЛЯЦИЯ
    4.1. Схема
    4.2. Мобильное основание
    4.3. Опорная ось
    4.4. Пантографическое плечо
    4.5. Электрическое подключение
    4.6. Блок управления
    4.7. Вращающееся плечо (настенная модель)
    4.8. Телескопическое плечо (настенная модель)
    4.9. Электрическое подключение (настенное крепление)
    4.10. Рентгеновская трубка
    4.11. Внешняя установка

4.12. Дополнительные комплектующие

Приложение I: Схема подключения

Приложение II: Условные обозначения

Приложение III: Сообщения об ошибках

Приложение IV: Угол съемки

Приложение V: Маркировка производителя

Приложение VI: Схема проверки оборудования

Приложение VII: Электросхема

Приложение VIII: Подключение

Гарантия

1. ВВЕДЕНИЕ

1.1. Назначение

Рентгенаппарат Xelium Ultra SE предназначен для выполнения снимков зубов и челюстей. Существуют напольная и настенная модели. Оборудование отличается простотой в эксплуатации и обслуживании, а также длительным сроком службы.

1.2. Компоненты

Конструкция включает: генератор рентгеновского излучения, блок управления и пантографическое плечо.

1.3. Классификация

Оборудования класса I, рабочая часть типа B.

1.4. Обязанности специалиста по установке

- Убедитесь, что параметры сети питания соответствую заданным.
- Убедитесь, что переключатель обесточивает оборудование.
- Установите и проверьте оборудование в соответствии с требованиями руководства по установке.
- Обеспечьте пользователя руководством по эксплуатации.

1.5. Обязанности пользователя

- Эксплуатируйте оборудование в соответствии с требованиями данного руководства.
- Проводите процедуры по обслуживанию в соответствии с требованиями данного руководства. Производитель не несет ответственности за ущерб, возникший в результате ненадлежащего обслуживания.
- В случае возникновения неполадок и неисправностей немедленно обратитесь в сервисный центр авторизованного представителя компании-производителя.

1.6. Меры предосторожности

К эксплуатации аппарата допускаются только квалифицированные специалисты, изучившие настоящее руководство.

2. Технические характеристики

2.1. Спецификация

- Напряжение: 220 В переменного тока +/-10%
- Частота: 50/60 Гц
- Сила тока: 4 А
- Максимальное потребление энергии: 900 Вт
- Предохранитель: 6,3А
- 3 стандартных электрода
- Номинальное значение фокального пятна: 0,8 мм
- Наклон поверхности мишени: 19°
- Рабочее напряжение трубки: 17 кВ +/-10%
- Сила анодного тока: 7 мА +/-15%
- Полная фильтрация: ≥2.1mmAL
- Собственная фильтрация: ≥0.5mmAL
- Уровень утечки радиации: 1м<0.007мГр/час
- Угол вращения «головы» вокруг горизонтальной оси: 270°

2.2. Рентгеновская трубка

- Расстояние до кожи пациента: 22 см
- Размеры и форма рентгеновского поля: круг диаметром 6 см

2.3. Блок управления

- Микропроцессорный контроль
- Автоматическая и ручная настройка времени экспозиции: 0,6-2 секунды
- Шаг настройки времени экспозиции: 0,02 секунды
- Выбор между взрослым пациентом и пациентом-ребенком
- Снижение дозы при использовании сенсора
- Пульт дистанционного управления (длина провода: 3м)
- Возможность установки вдали от генератора излучения

2.4. Внешний вид оборудования

2.4.1. Напольная модель

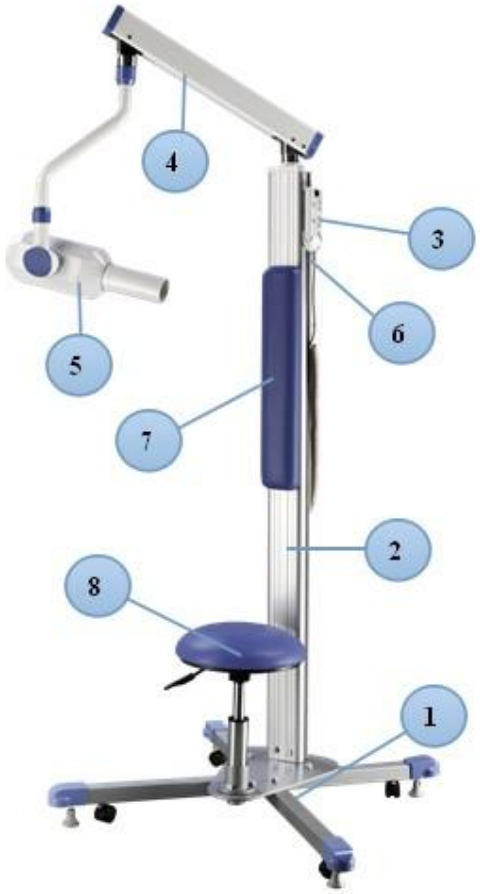

1 – Мобильное основание

2 – Опорная ось

3 – Рукоять

4 – Пантографическое плечо

5 – Генератор рентгеновского излучения

6 – Блок управления

7 – Подголовник пациента

8 – Сидение

2.4.2. Настенная модель

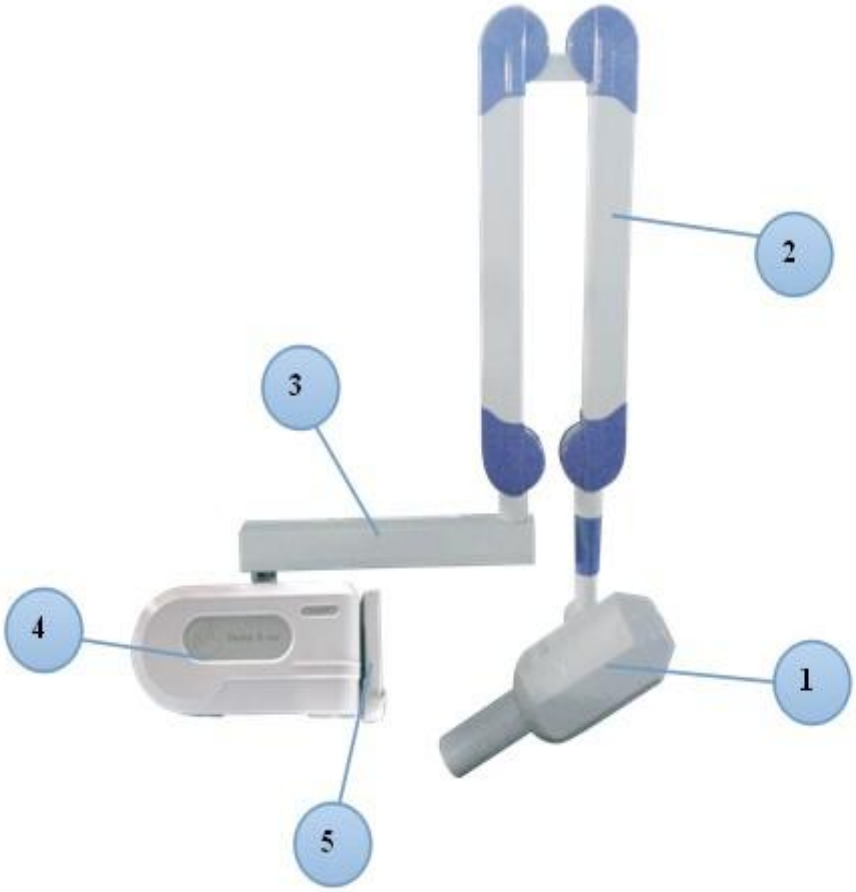

1 – Генератор рентгеновского излучения

2 – Вращающееся плечо

3 – Телескопическое плечо

4 – Рукоять

5 – Блок управления

3. ЭКСПЛУАТАЦИЯ

1) Подключайте оборудование только к розетке с напряжением постоянного тока 220 В.
2) Запрещается прикасаться к штекеру сетевого шнура и розетке мокрыми руками.
3) При длительном простое оборудования, отключайте его от сети.

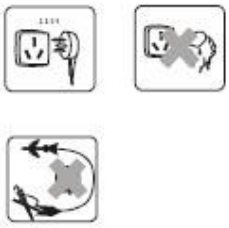

3.1. Обучение

При использовании оборудования в качестве наглядного пособия, обязательно отключайте его от сети питания.

3.2. Рентгеновская трубка

Аппарат оснащен рентгеновской трубкой, обеспечивающей расстояние >22 см между генератором излучения и кожей пациента. Рентгеновское поле круглое, диаметром в 6 см.

Генератор рентгеновского излучения может свободно вращаться в горизонтальной плоскости, и поворачиваться на 270° в вертикальной плоскости.

3.3. Блок управления

Блок управления включает пульт дистанционного управления и панель управления. На панели управления расположены 7 кнопок: Взрослый, Ребенок, Увеличение времени экспозиции, Уменьшение времени экспозиции, Настройки, Выбор пленки, Съемка. См. приложение II.

Аппарат оснащен системами контроля работы:

1) Автодиагностика

При включении оборудования все световые индикаторы трижды мигнут. Затем после звукового сигнала будет проведена автодиагностика. Во время диагностики будет определено, нормально ли работают индикаторы и подключения пульта управления. Затем индикаторы прекратят моргать, на дисплее будет отображено время предварительного нагрева излучателя и оборудование перейдет в режим ожидания.

2) Проверка напряжения

Нажмите любую кнопку при включении оборудования для запуска проверки напряжения. Доступные значения напряжение 190-250В. Если значение ниже заданного, будет выведен код ошибки А6. Если значение выше заданного, будет выведен код ошибки А7.

3.4. Эксплуатация

1) Включите оборудование с помощью переключателя питания.
2) Отрегулируйте направление рентгеновской трубки и угол наклона генератора рентгеновского излучения.
3) Настройте параметры экспозиции.

3.4.1. Выбор типа пленки

Выберите стандартную пленку (FL0), пленку быстрого появления (FL2) или сенсор радиовизиографа (RVG) с помощью кнопки FILM. Режим по умолчанию – FL2 (при включении загорается соответствующий индикатор). От типа пленки также зависит время экспозиции. Выставьте время экспозиции, подходящее к выбранной пленке и нажмите кнопку SET. Настройки будут сохранены. Для сброса настроек до значения по умолчанию, нажмите кнопку SET и удерживайте ее в течение 10 секунд. Внимание: если снимок слишком темный, время экспозиции слишком большое, и наоборот.

3.4.2. Выбор группы зубов

Выберите группу зубов для снимка. По умолчанию выставлен режим моляры, взрослый пациент. Выберите тип зубов (передние, клыки, моляры) нажатиями кнопки «Взрослый» или «Ребенок».

3.4.3. Выбор времени экспозиции

Для каждой программы экспозиции выставлено время экспозиции по умолчанию. Вы можете сами настроить время экспозиции с помощью кнопок TIME+ и TIME- в промежутке от 0,06-2 секунды. Для сохранения пользовательских настроек, нажмите кнопку SET. Для возврата к настройкам по умолчанию, нажмите и удерживайте кнопку SET в течение 10 секунд.

4) Нажмите на кнопку «Съемка». На дисплее будет выведен обратный отсчет от 120. Повторно нажмите кнопку «Съемка» для подтверждения снимка. Если вы не хотите выполнять снимок, нажмите любую другую кнопку или не нажимайте кнопок до конца отсчета.
5) Во время экспозиции будет гореть желтый световой индикатор и раздаваться звуковой сигнал.
6) На дисплее отобразится моргающее сообщение 000. В это время кнопки управления неактивны. Происходит остывание излучателя. Чем

больше время экспозиции, тем дольше будет время остывания. Время остывания в 60 раз больше времени экспозиции.

7) Снимок выполнен.
8) ВНИМАНИЕ: Горящий желтый индикатор и звуковой сигнал означают, что идет излучение. Если во время экспозиции выводится сообщение об ошибке, см. приложение III.
9) Если пульт дистанционного управления не работает, замените его батарейки. Это стандартные батарейки 23А 12 В.

3.5. Безопасность

- К монтажу и ремонту блока управления допускаются только квалифицированные сотрудники авторизованного сервисного центра.
- Подключение к сети питания должно соответствовать местным требованиям и иметь заземление.
- Отключите оборудование от сети питания перед очисткой.
- Будьте осторожным во время изменения положения пантографического плеча.
- Оборудование не подходит для использования в присутствии легковоспламеняющихся газов или жидкости.
- К эксплуатации рентгенографического оборудования допускается только квалифицированный медицинский персонал.
- Утилизируйте оборудование в соответствии с требованиями местного законодательства.

3.6. Очистка

Отключите оборудование от сети питания перед очисткой. Пользуйтесь мягкой тканью, смоченной в нейтральном дезинфицирующем средстве. Избегайте контакта оборудования с водой.

3.7. Дезинфекция

Очистите части оборудования, которые находились в контакте с пациентом с помощью таких средств как 2% аммиачный раствор, затем продезинфицируйте их. Запрещается использовать абразивные чистящие средства и растворители.

3.8. Проверка работы оборудования

После инсталляции рекомендуется выполнить следующие тесты:

- Переведите переключатель питания в положение ВКЛ., убедитесь, что загорелся зеленый индикатор.
- Установите любое время экспозиции и тщательно отрегулируйте положении рентгеновской трубки.
- Нажмите на кнопку «Съемка» на пульте дистанционного управления, убедитесь, что горит желтый индикатор и раздается звуковой сигнал.
- При нажатии кнопки «Съемка» на палении управления, звуковой сигнал раздастся 4 раза. Это значит, что оборудование работает нормально.

Условия транспортировки и хранения

Температура: -20°C~+55°C

Относительная влажность: 10%-80%

Атмосферное давление: 500-1060 гПа

Утилизация

Конструкционные материалы оборудования включают медь, сталь, пластик и т.д. Утилизируйте оборудование в соответствии с требованиями местного законодательства. Запрещается утилизировать вместе с бытовыми отходами.

Важная информация

- Установите аппарат так, чтобы осталось достаточно свободного пространства для его нормального функционирования.
- Будьте осторожным во время регулировки положения генератора излучения.
- Не вставайте и не помещайте посторонних предметов на корпус аппарата.

4. ИНСТАЛЛЯЦИЯ

При распаковке оборудования проверьте комплектность согласно упаковочному листу и убедитесь, что на оборудовании нет видимых повреждений и дефектов. При возникновении вопросов обратитесь к авторизованному торговому представителю.

К инсталляции допускаются только квалифицированные сотрудники авторизованного сервисного центра. При установке нескольких рентгенаппаратов убедитесь, что расстояние между ними составляет не менее 1,8 (2,1) м. Необходимые для инсталляции инструменты: перфоратор (диаметр дрели 12,5), шестигранные ключи М6 и М12.

4.1. Схема

Напольная модель

Минимальное рабочее пространство:

Длина: 1 м

Ширина: 1,3 м

Высота: 2,2 м

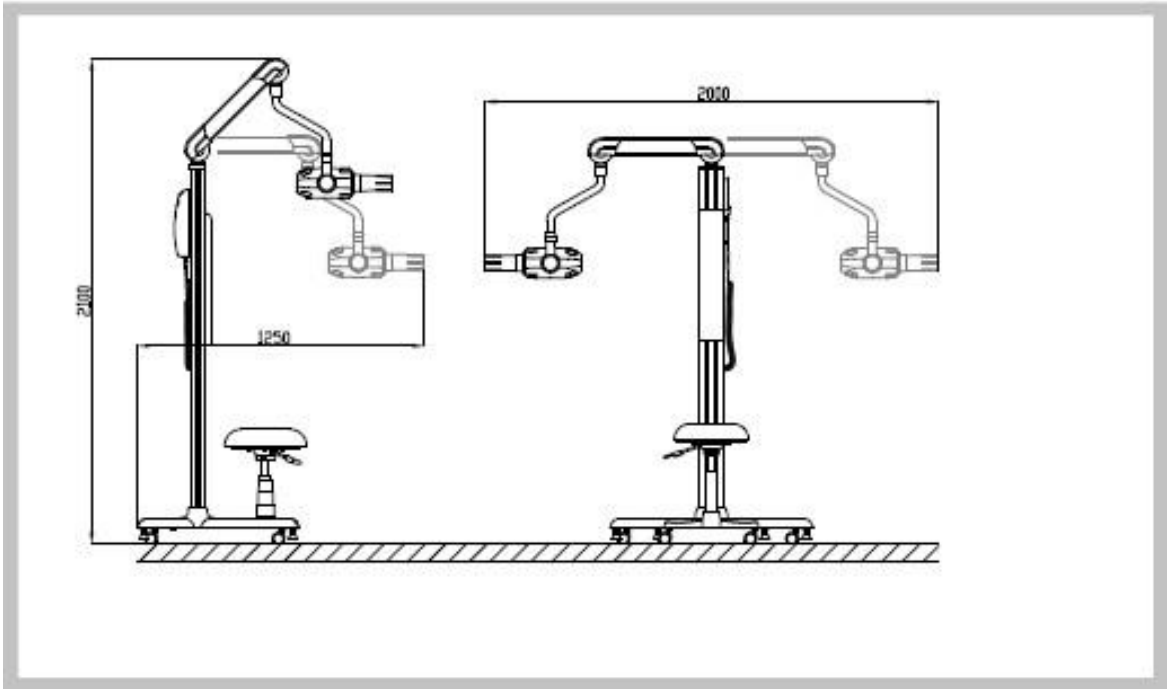

Настенная модель

Минимальное рабочее пространство:

Длина: 1 м

Ширина: 1,3 м

Высота: 2,2 м

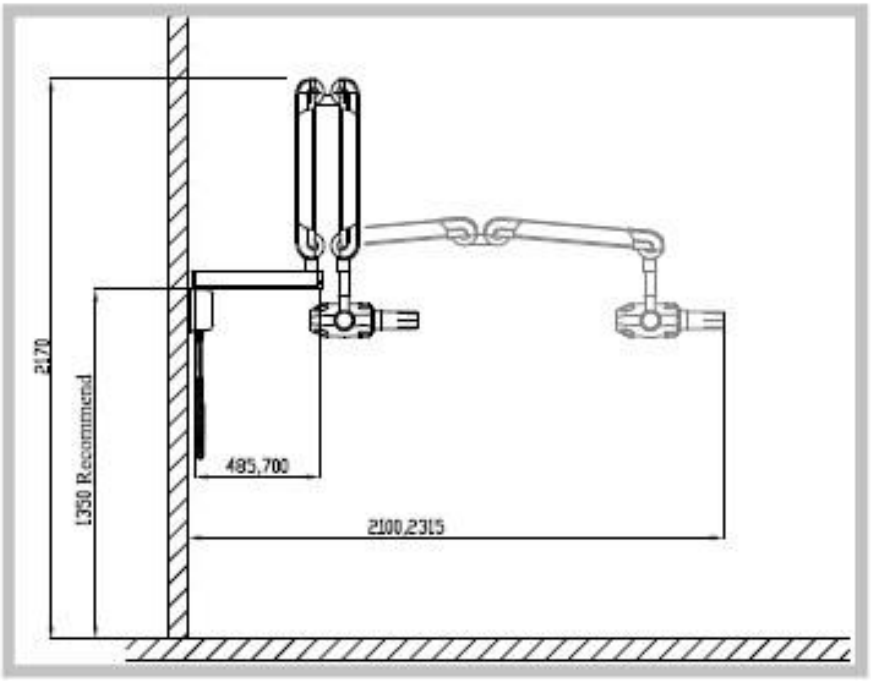

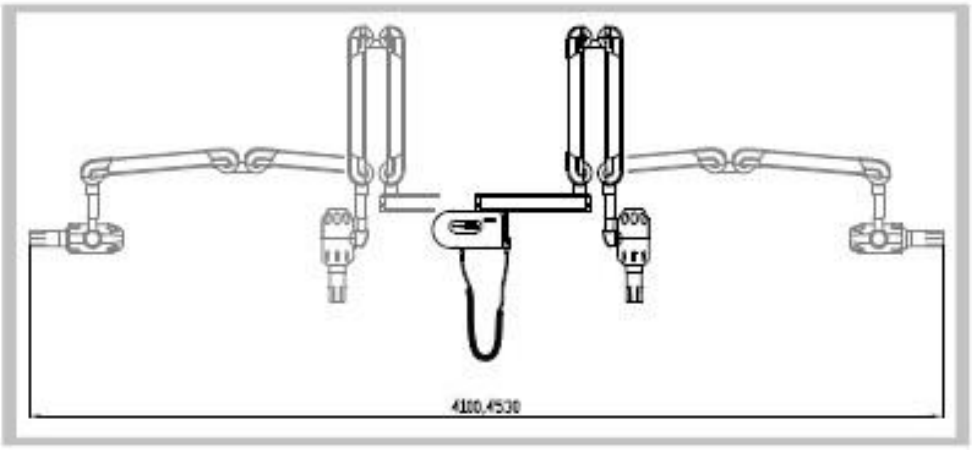

4.2. Мобильное основание

Существует два типа мобильных основания, A и B.

Монтаж основания типа A:

- Прикрепите блок (2) к мобильному основанию (1) с помощью двух болтов M6.
- Для мобильности основания, оставьте подпорки (4) поднятыми.

- Для фиксации основания, опустите подпорки на 5 мм ниже колесиков (5) и затяните винт (6) с помощью ключа M8.

Монтаж основания типа B:

- Закрепите подпорки (1) и заглушки (3) на опорных осях основания. Вы также можете установить колесики (2) (см. руководство по монтажу оснований типа A для мобильности или фиксации основания).
- Прикрепите опорные оси (4 и 5) к корпусу (6) с помощью винтов (M8x25). Затем установите колпачковые гайки (7).

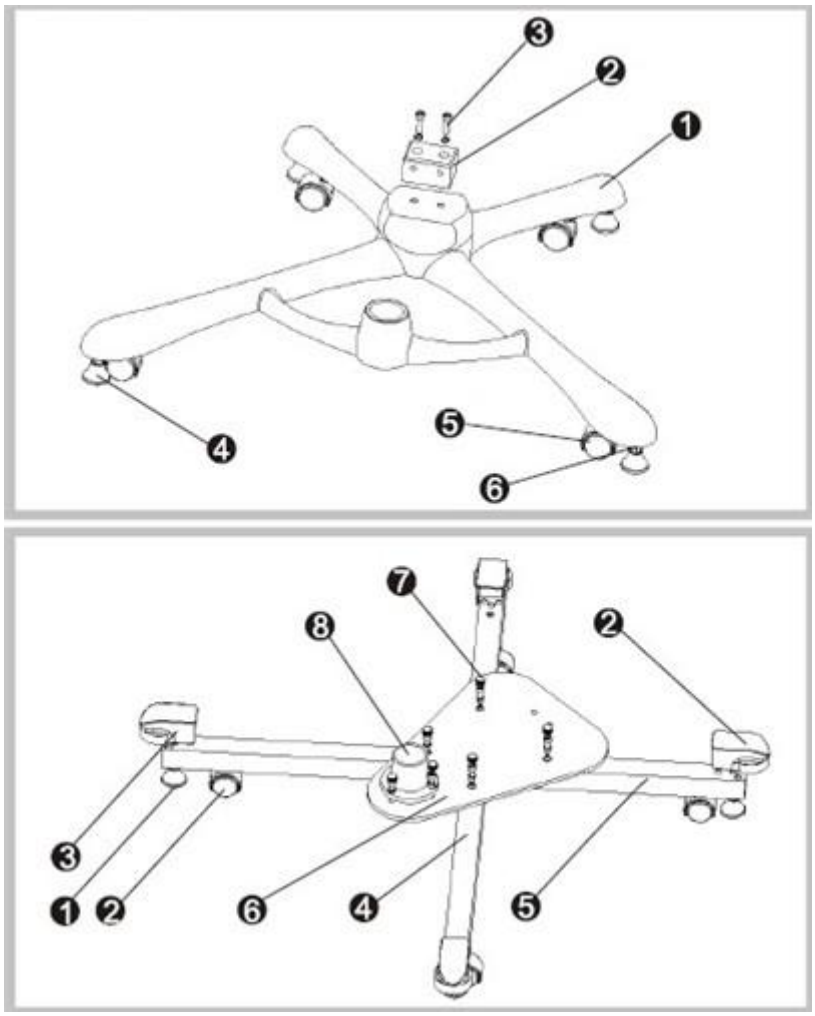

4.3. Опорная ось

Прикрепите опорную ось (2) к мобильному основания (1) с помощью 4 винтов M8.

ВНИМАНИЕ: процедура монтажа для оснований A и B одинакова. На рисунке изображено основание типа A.

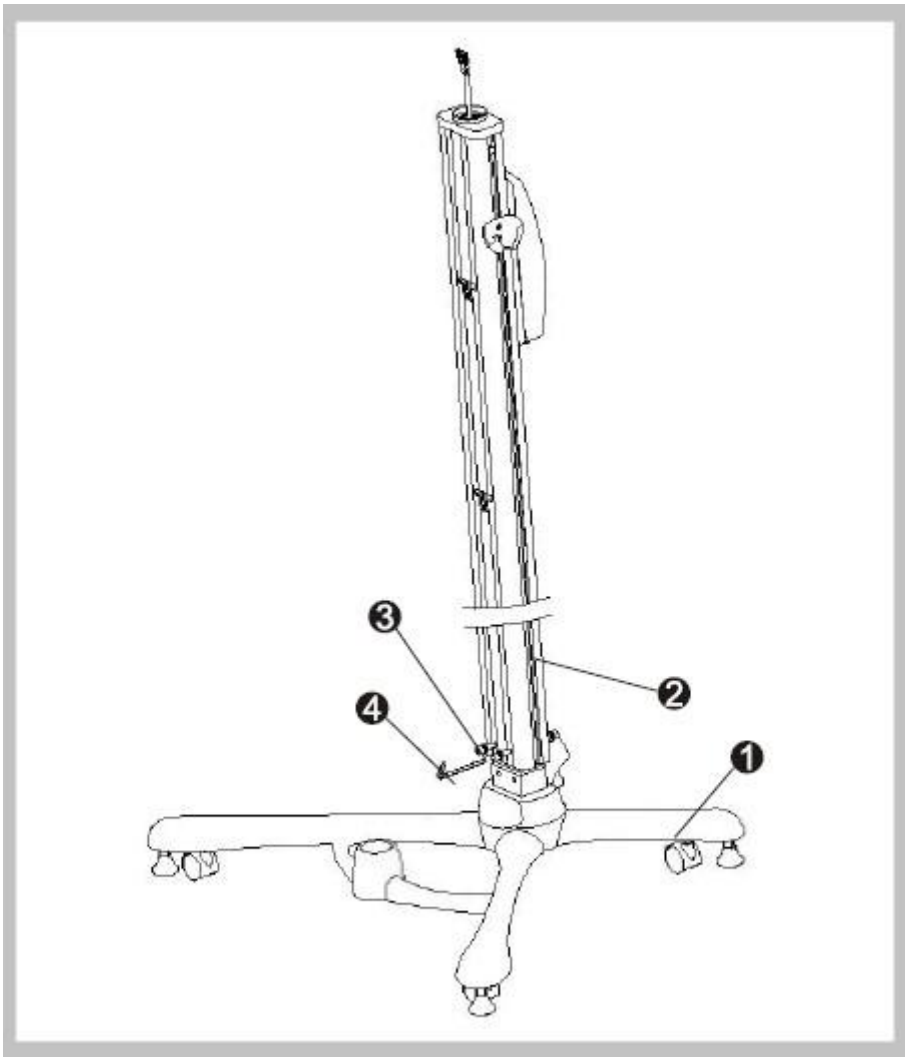
3
2
4
1

4.4. Пантографическое плечо

Вставьте пантографическое плечо (1) в опорную ось (2).

1) Выньте из опорной оси резиновую заглушку (3), затем отрегулируйте болт (5) шестигранным ключом М6 (4) до свободного движения пантографического плеча.
2) Внимите резиновую крышку, отрегулируйте гайку (8) с помощью шестигранного ключа М6 (7) до свободного движения трубки.

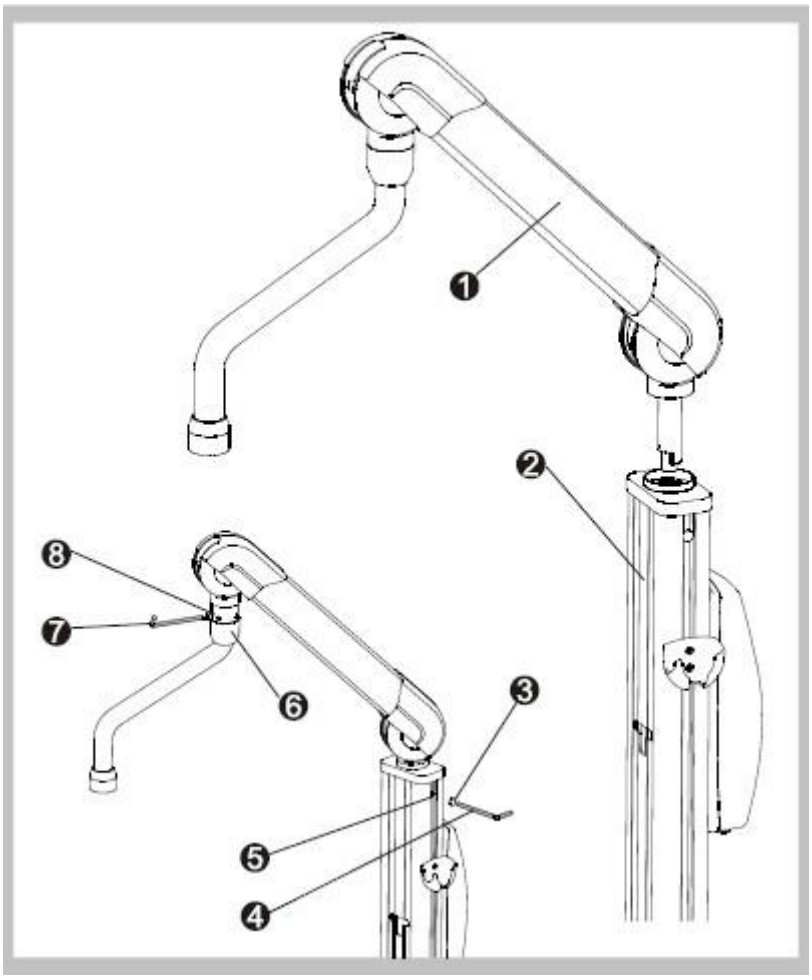

4.5. Электрическое подключение

1) Приподнимите блок управления (1) и снимите его с опорной оси.
2) Подключите кабель генератора рентгеновского излучения к соответствующему разъему на блоке управления.
3) Подсоедините кабель заземления к опорной оси как показано на рисунке.

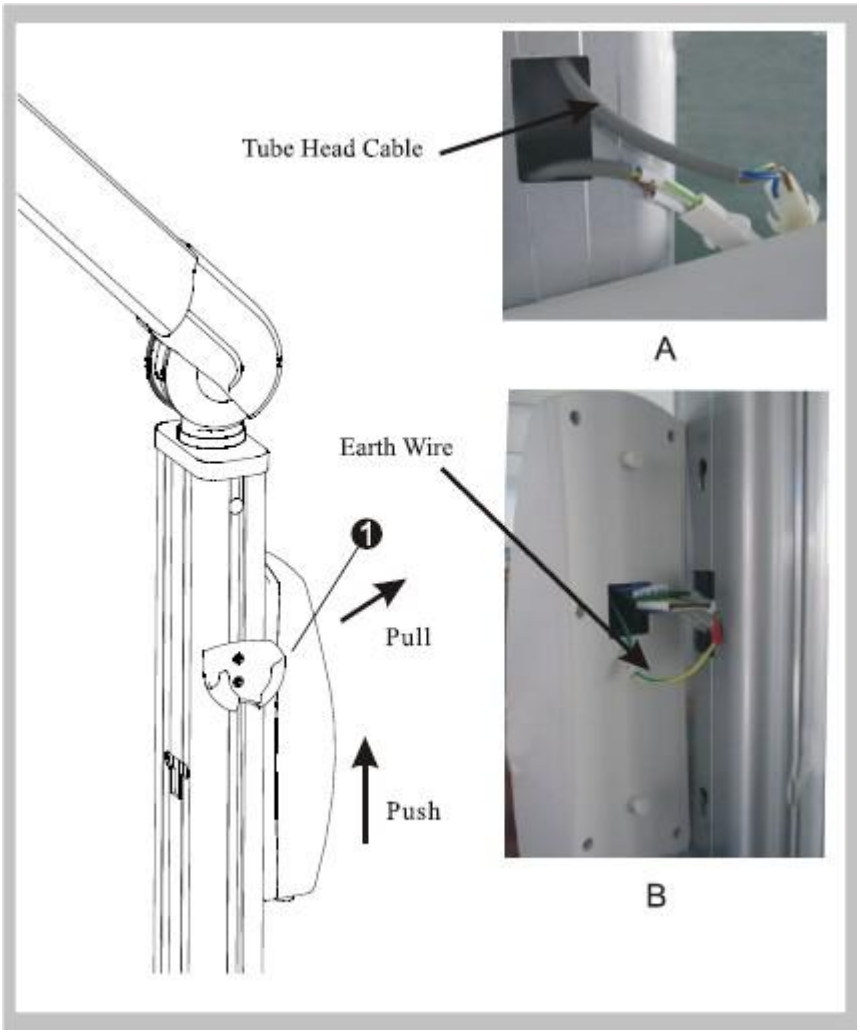

4.6. Блок управления (настенный монтаж)

Монтируйте панель управления только на ровную стену. Рекомендуемая высота монтажа – 135 см.

1) Выкрутите 5 винтов на боковых стенках (1) блока с помощью крестовой отвертки, снимите крышку блока (2).
2) Прикрепите установочную панель (3) к стене, в указанных местах просверлите 4 отверстия с помощью перфоратора (диаметр 12,5 мм). Вставьте винты М8 (4) в отверстия, установите основание панели

управления (5), уплотнительные кольца ∅10 (6), уплотнительные кольца, пружинные шайбы и закрепите винтами.

3) Если в стене имеется встроенный кабель, он должен быть пропущен через соответствующее отверстие в установочной панели.

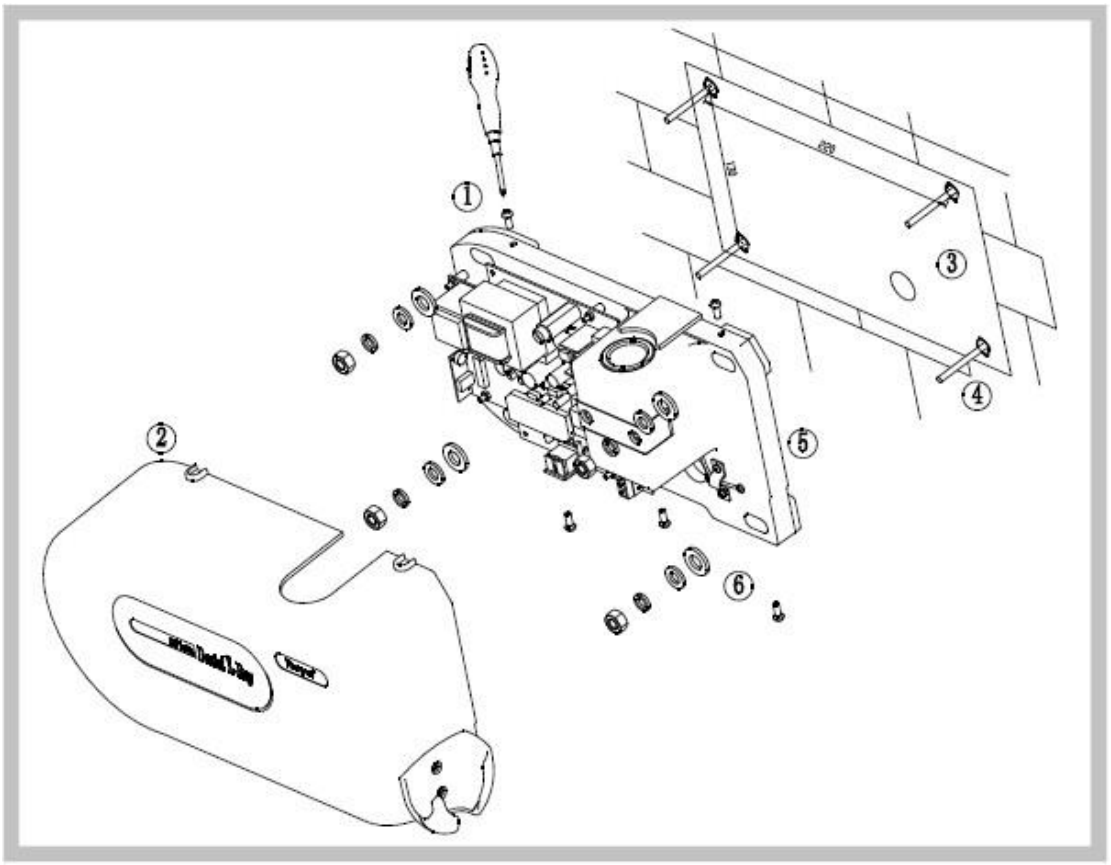

4.7. Вращающееся плечо (настенная модель)

1) Вставьте вращающееся плечо в отверстие на основании панели управления. При необходимости ослабьте блок (1) с помощью шестигранного ключа M6.
2) Убедитесь, что вращающееся плечо установлено параллельно полу, в противном случае, выровняйте крепление основания панели управления.
3) Затяните блок (1) с помощью шестигранного ключа M6 так, чтобы вращающееся плечо свободно двигалось.

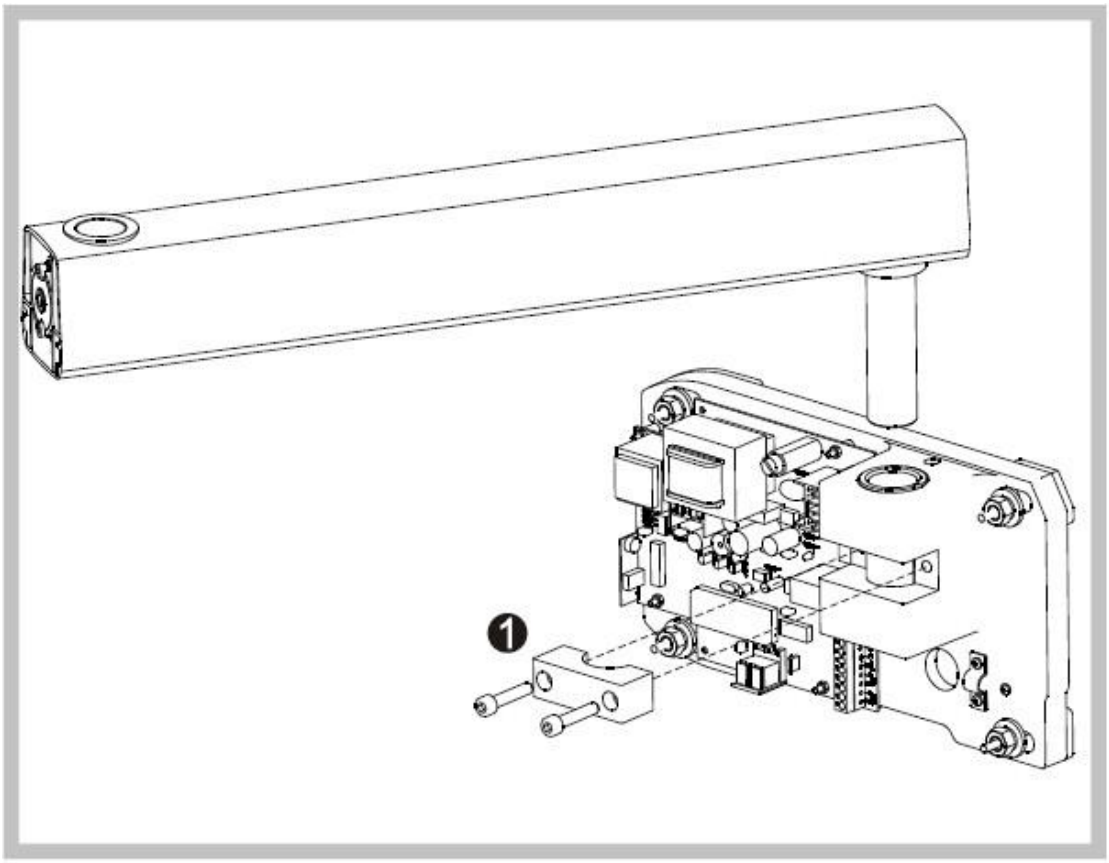

Fig13-1

4.8. Телескопическое плечо (настенная модель)

1) Вставьте телескопическое плечо в отверстие на вращающемся плече. При необходимости ослабьте фиксирующий болт с помощью шестигранного ключа M12.
2) Подтяните силовой кабель, он не должен быть слишком длинным или слишком коротким, иначе он будет мешать движению плеча.
3) Затяните фиксирующий болт с помощью шестигранного ключа M12 так, чтобы телескопическое плечо свободно двигалось.

Будьте предельно осторожны при регулировке вращающегося и телескопического плеч, когда еще не смонтирован генератор рентгеновского излучения. Плечи без генератора неустойчиво сбалансированы.

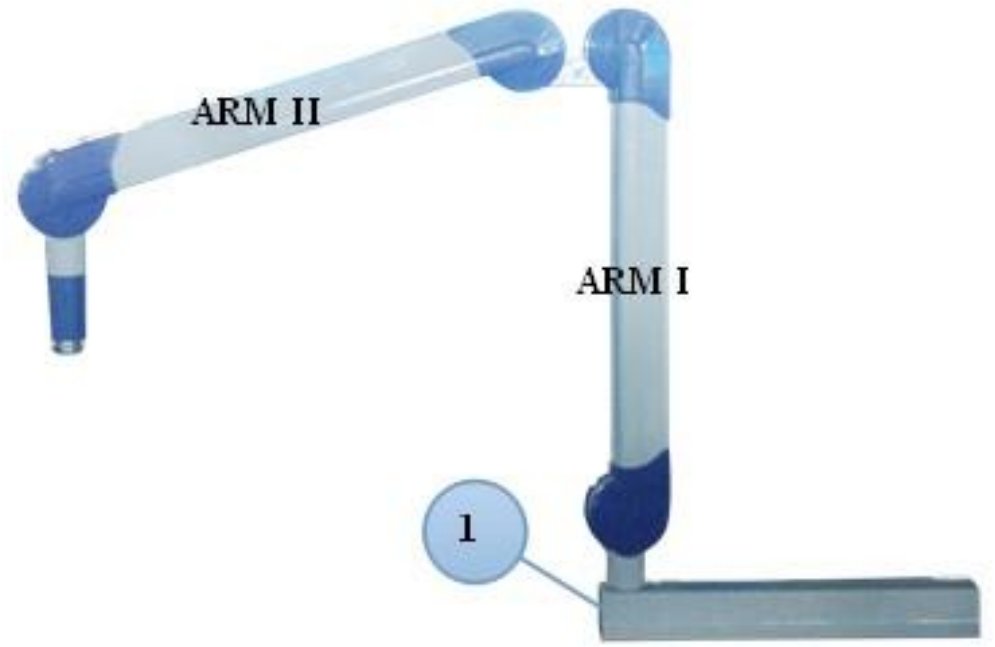

4.9. Электрическое подключение (настенное крепление)

Отключите питание перед инсталляцией.

1. При настенном крепление подключите кабели питания как показано на рисунках.
2. При использовании внешнего сетевого шнура, снимите уплотнительное кольцо, пропустите шнур через специальные отверстия в блоке управления. Открутите 2 винта блока для крепления кабеля, закрепите кабель. Убедитесь, что длины сетевого шнура хватает для подключения к розетке сети питания.
3. Подключите пульт дистанционного управления к соответствующему разъему.
4. Включите питание, переведите переключатель питание в положение ВКЛ, убедитесь, что переключатель и блок управления работают. Раздастся звуковой сигнал, все индикаторы моргнут три раза. В противном случае проверьте все подключения.

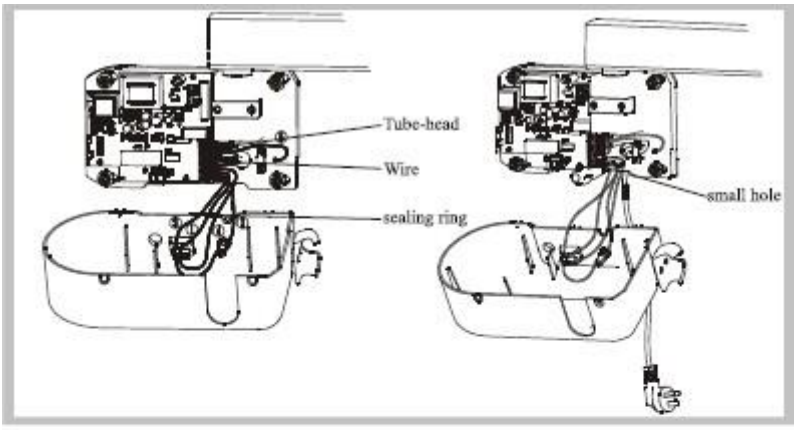

Fig15-1 Fig15-2

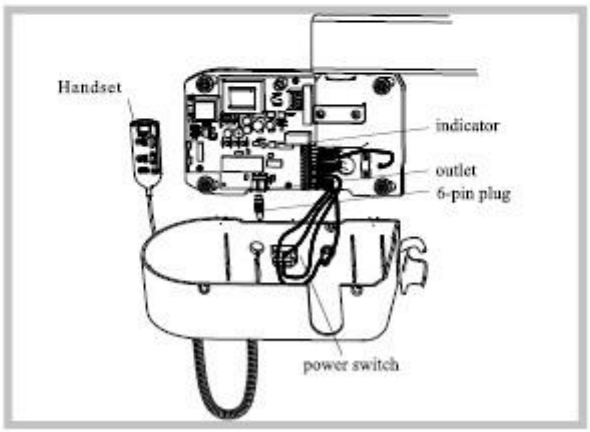

Fig15-3

4.10. Генератор излучения

1) Поднимите деталь (1), снимите деталь (2).
2) Подсоедините генератор излучения (3), вставьте деталь (2) в углубление, опустите деталь (1).
3) При необходимости снимите заглушку (4) и затяните либо ослабьте винты с помощью ключа М3.

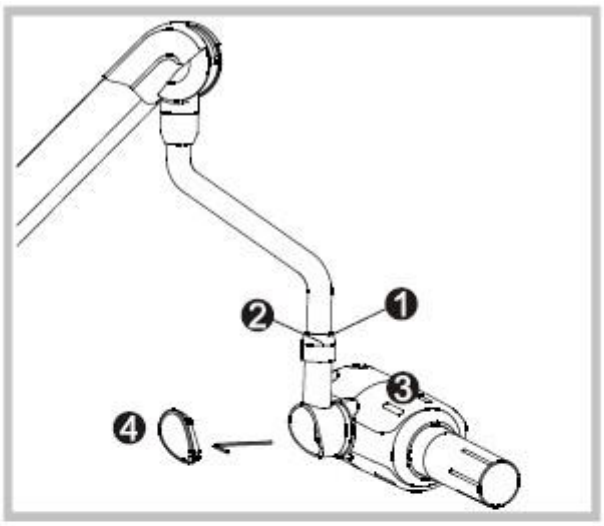

Fig16-1

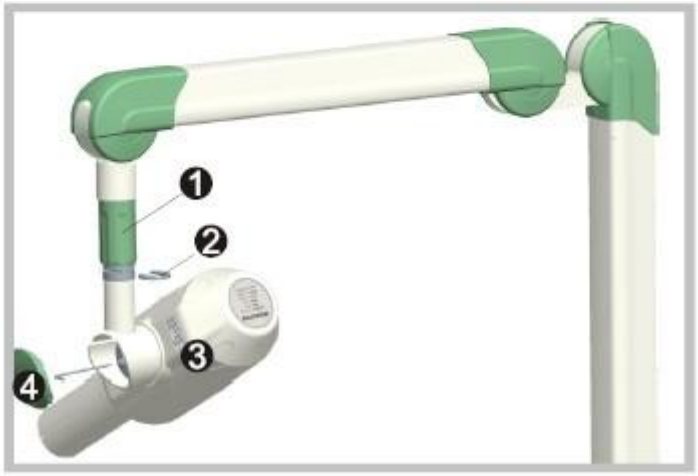

Fig16-2

4.11. Внешняя установка

Напольная модель:

1) Прикрепите пульт дистанционного управления (1) к блоку управления и закрепите их на опорной оси.
2) Прикрепите подголовник пациента (2) к опорной оси.
3) Разместите пневматическую пружину (4) на мобильном основании, установите сидение (3).
4) Разъем для подключения внешней лампы (6): при необходимости контролировать работу аппарата вне комнаты, где он установлен, нужно подключить к разъему внешнюю лапку, которая будет загораться при выполнении снимка.
5) Розетка сети питания (7), внешний сетевой шнур (8).

Настенная модель:

1) Установите крышку блока на основание панели управления, затяните 5 винтов с помощью крестовой отвертки.
2) Установите вращающееся плечо (1).
3) Подсоедините генератор излучения, закрепите его.

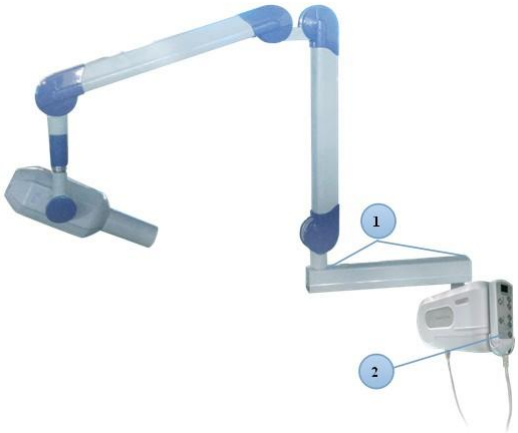

4.12. Дополнительные комплектующие

1) Инфракрасный контроллер: позволяет выполнять съемку с расстояния до 10 м.
2) Батарейки для инфракрасного контроллера
3) Предохранитель. Если аппарат не включается при включении питания, убедитесь, что предохранитель не перегорел. При необходимости замените его.
4) Сетевой шнур
5) Пленка
6) Установочная панель (используется при монтаже настенной модели)
7) Шестигранный ключ М8 (используется при монтаже настенной модели)
8) Если телескопическое плечо не двигается или двигается с усилием, определите, в каком месте оно стопорится и отрегулируйте с помощью гаечного ключа как показано на рисунке.
    a. Снимите крышку (1).
    b. Открутите большую гайку (2) с помощью ключа (3), деталь (4) должна быть повернута вверх.
    c. Отрегулируйте колпачковую гайку (6) с помощью ключа (5). Вращение по часовой стрелке затягивает гайку, против – ослабляет.

Для регулировки пружины в первом плече:

a. Снимите правую и левую пластиковую крышки.
b. Ослабьте винт (2) ключом М4, извлеките гайки (3) с помощью двойного ключа 12х14 (4), снимите большую гайку (5).
c. Отрегулируйте колпачковую гайку (7) с помощью ключа (6). Вращение по часовой стрелке затягивает гайку, против – ослабляет.

Для регулировки пружины на втором плече:

a. Снимите правую и левую пластиковую крышки.
b. Ослабьте винт (2) ключом М4, извлеките гайки (3) с помощью двойного ключа 12х14, снимите большую гайку (5) с помощью двойного ключа 17х19 (4).
c. Отрегулируйте колпачковую гайку (7) с помощью ключа (6). Вращение по часовой стрелке затягивает гайку, против – ослабляет.

Fig18-1

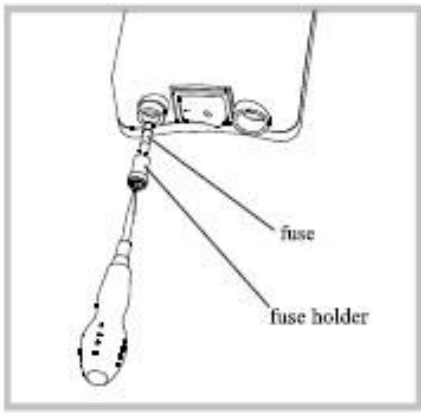

Fig18-2

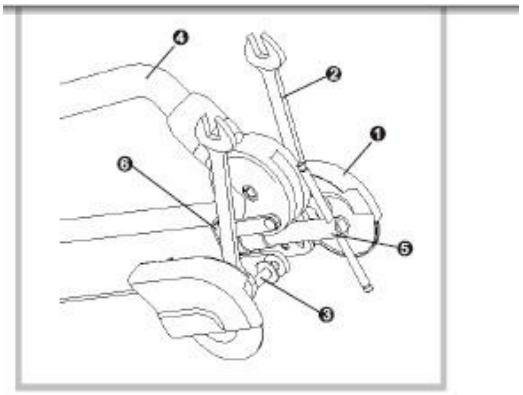

Fig 18－3

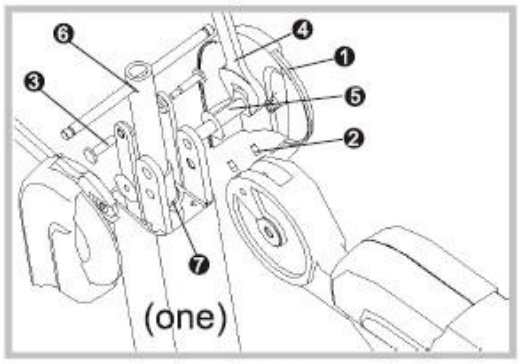

Fig 18－4

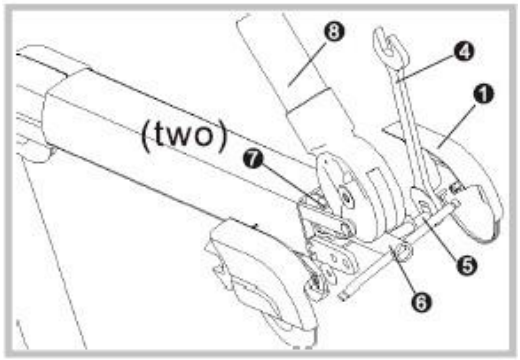

Fig 18－5

Приложение I: Схема подключения

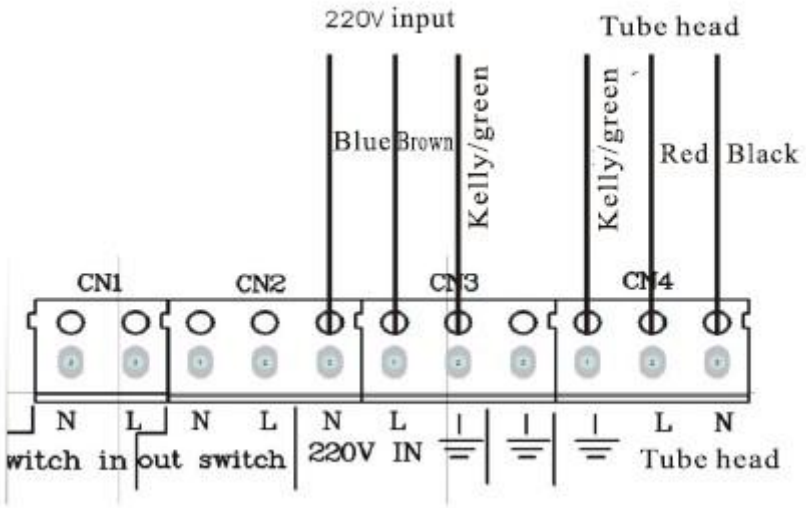

Приложение II: Условные обозначения

	X-ray on		Class I Type B
	Prolong exposure time		Power on system is ready
	Shorten exposure time		Off (disconnect with power)
	Adult		On (connect with power)
	Child		Grounding
SET	Set	N	Neutral point
	Exposure button	L	Electrification point
FILM	Film select key		Refer to the operation manual
	Incisor		Caution
	Front molar		Electric shock risk
	Molar		Fragile
FL0	Low-speed film		Moisture
FL2	High-speed film		Up, Keep Upright
RVG	Digital densor	3	Upload limit

X-Ray on – Идет рентгеновское излучение

Prolong exposure time – увеличить время экспозиции

Shorten exposure time – уменьшить время экспозиции

Adult – взрослый пациент

Child – пациент-ребенок

Set – настройки

Exposure button – съемка

Incisor – резец

Front molar – премоляры

Molar – моляры

Low-speed film – стандартная пленка

High-speed film – пленка быстрого появления

Digital sensor – сенсор радиовизиографа

Class I type B – оборудование класса I типа B

Power on – Оборудование готово к работе

Off – питание отключено

On – питание включено

Grounding – заземление

Neutral point – нейтральная точка

Electrification point – под напряжением

Refer to the operation manual – обратитесь к руководству по эксплуатации

Caution – Внимание!

Electric shock risk – Опасность поражения электрическим током

Fragile – Обращаться с осторожностью

Moisture – Беречь от влаги

Up, keep upright – Не переворачивать

Upload limit – Складировать не более 3 единиц

Приложение III: Сообщения об ошибках

Код ошибки	Описание	Индикация	Работа	Решение
A01	Напряжение в генераторе ниже заданного	Красный световой индикатор + код ошибки	Исключена любая работа оборудования	Дождитесь восстановления правильной подачи энергии
A02	Напряжение в генераторе выше заданного	Красный световой индикатор + код ошибки	Исключена любая работа оборудования	Дождитесь восстановления правильной подачи энергии
A03	Напряжение в генераторе ниже заданного при подготовке к съемке	Красный световой индикатор + код ошибки	Исключено выполнение снимков	Дождитесь восстановления правильной подачи энергии
A04	Напряжение в генераторе выше заданного при подготовке к съемке	Красный световой индикатор + код ошибки	Исключено выполнение снимков	Дождитесь восстановления правильной подачи энергии
A05	Напряжение в генераторе выше заданного при подготовке к съемке	Красный световой индикатор + код ошибки	Исключено выполнение снимков	Отключите питание, проверьте электрическое подключение
A06	Напряжение ниже	Код ошибки	-	Дождитесь восстановления

	допустимого параметра (при проверке напряжения)			правильной подачи энергии
A07	Напряжение выше допустимого параметра (при проверке напряжения)	Код ошибки	-	Дождитесь восстановления правильной подачи энергии

Для прекращения отображения кода ошибки, нажмите на кнопку выбора группы зубов или на одну из кнопок изменения времени экспозиции.

Приложение IV: Угол съемки

Верхние зубы		Нижние зубы	
Номер зуба	Угол съемки	Номер зуба	Угол съемки
1, 2	+42°	1, 2	-15°
3	+45°	3	-18~-20°
4, 5, 6	+30°	4, 5, 6	-10°
7, 8	+20°	7, 8	-5°

Приложение V: Маркировка производителя

GoldiDent
Ваш поставщик стоматологического оборудования

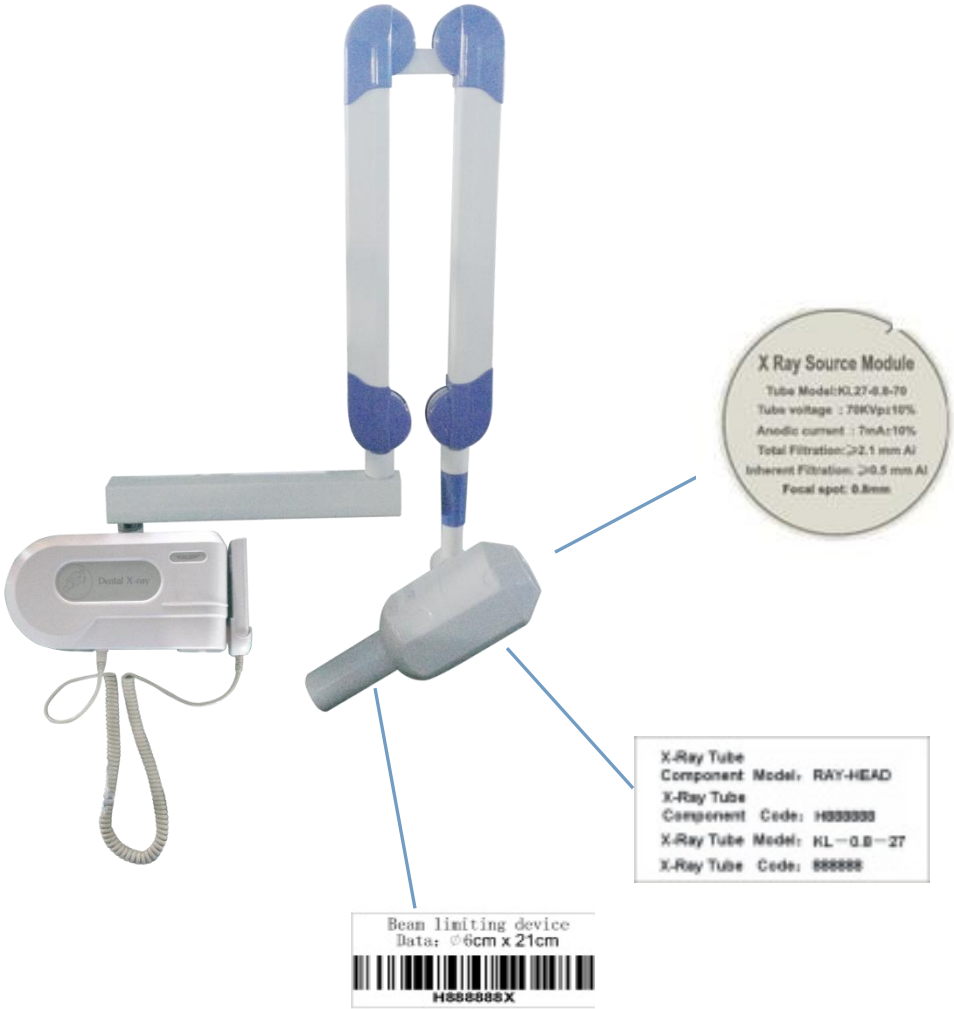

Приложение VI: Схема проверки оборудования

Напольная модель:

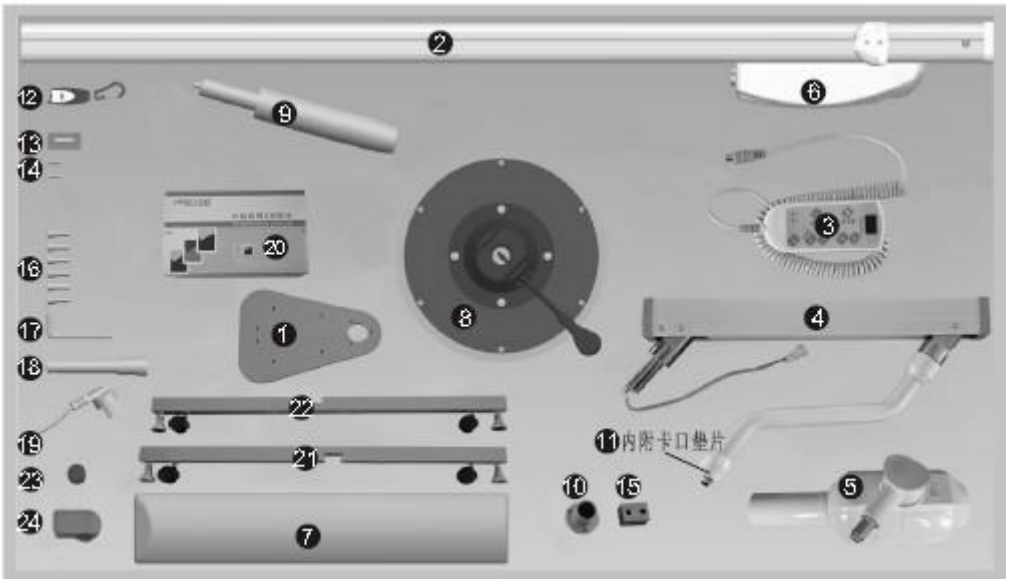

№	Наименование	Количество	№	Наименование	Количество
1	Треугольный крепеж	1 шт.	13	Батарейка 27А 12 В	1 шт.
2	Опорная ось	1 шт.	14	Предохранитель 6,3А	2 шт.
3	Пульт дистанционного управления	1 шт.	15	Блок	1 шт.
4	Пантографическое плечо	1 шт.	16	Винты М8х25	11 шт.
5	Генератор рентгеновского излучения	1 шт.	17	Ключ М8	1 шт.
6	Блок управления	1 шт.	18	Регулировочный ключ	1 шт.
7	Подголовник	1 шт.	19	Сетевой шнур	1 шт.
8	Сидение	1 шт.	20	Пленка	1 шт.
9	Пневматическая пружина	1 шт.	21	Правая опора	1 шт.
10	Соединительный штуцер	1 шт.	22	Левая опора	1 шт.
11	Уплотнительное кольцо	1 шт.	23	Колпачковая гайка	11 шт.
12	Пульт	1 шт.	24	Заглушка	4 шт.

12, 13, 14, 17, 18, 20 – опциональные комплектующие.

Настенная модель:

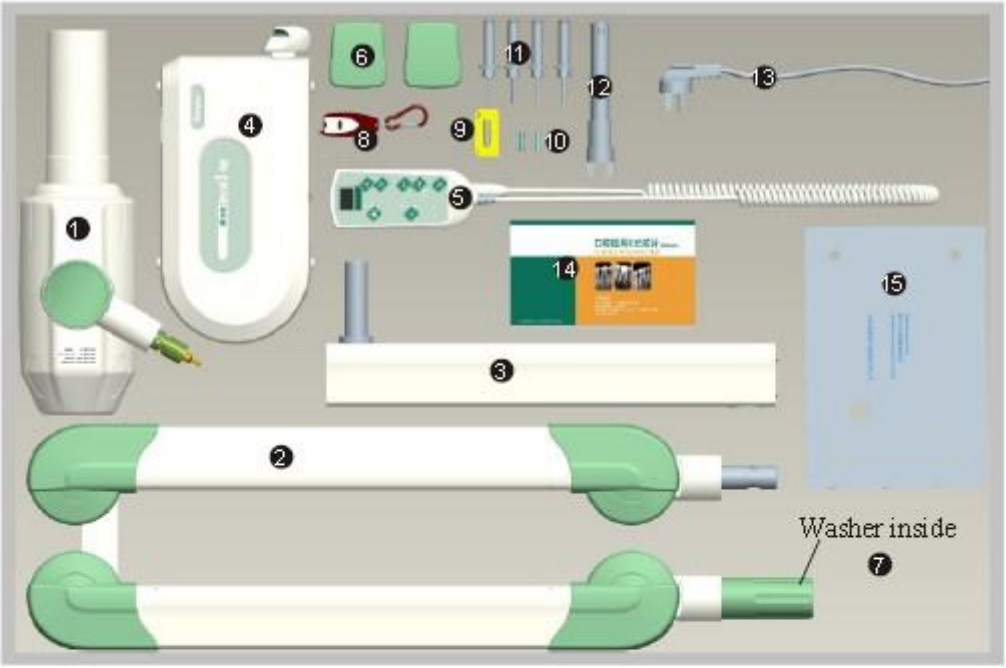

Number	Description	Quantity	Number	Description	Quantity
1	Tube head	1	9	Battery 27A 12V (Option)	1
2	Telescopic arm	1	10	Fuse T6.3A	2
3	Rotating arm	1	11	M8 Screw	4
4	Timer	1	12	Adjustment spanner	1
5	Handset	1	13	Line cord	1
6	Side cover	2	14	Dental X-Ray film package (Option)	1
7	Bayonet gasket	1	15	Template charm	1
8	Remote controller(Option)	1			

NOTES:
Item of 8,9,10,12,13,14are accessories.

№	Наименование	Количество	№	Наименование	Количество
1	Генератор рентгеновского излучения	1 шт.	9	Батарейка 27А 12 В (опция)	1 шт.
2	Телескопическое плечо	1 шт.	10	Предохранитель 6,3А	2 шт.
3	Вращающееся плечо	1 шт.	11	Винты М8	4 шт.
4	Блок управления	1 шт.	12	Регулировочный ключ	1 шт.
5	Пульт дистанционного управления	1 шт.	13	Сетевой шнур	1 шт.
6	Боковая панель	2 шт.	14	Пленка (опция)	1 шт.
7	Заглушка	1 шт.	15	Установочная панель	1 шт.
8	Пульт (опция)	1 шт.			

Приложение VII: Электросхема

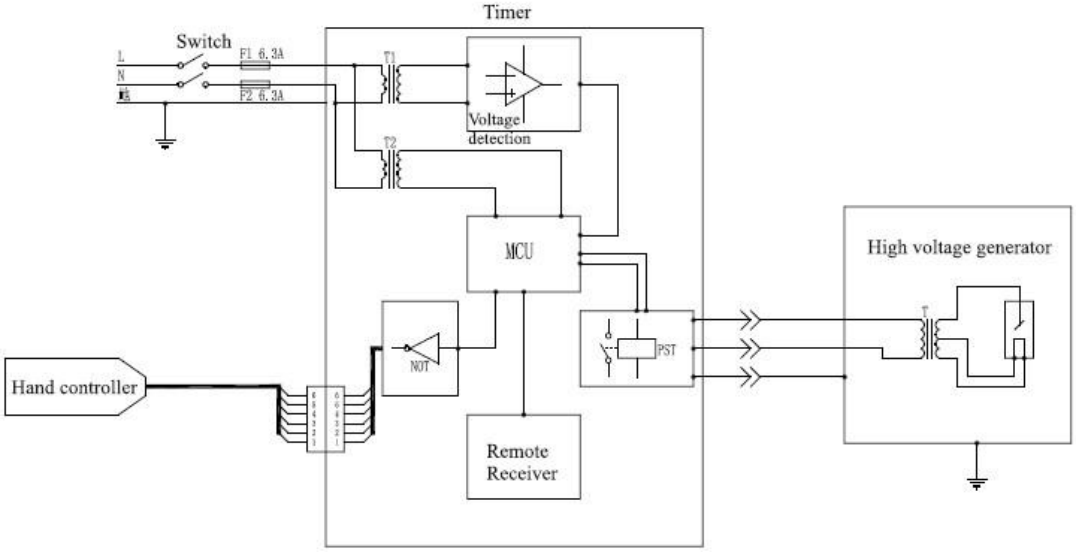

Hand controller – пульт дистанционного управления

Switch – переключатель

Timer – Блок управления

Voltage detection – счетчик напряжения

High voltage generator – генератор высокого напряжения

Приложение VIII: Схема платы

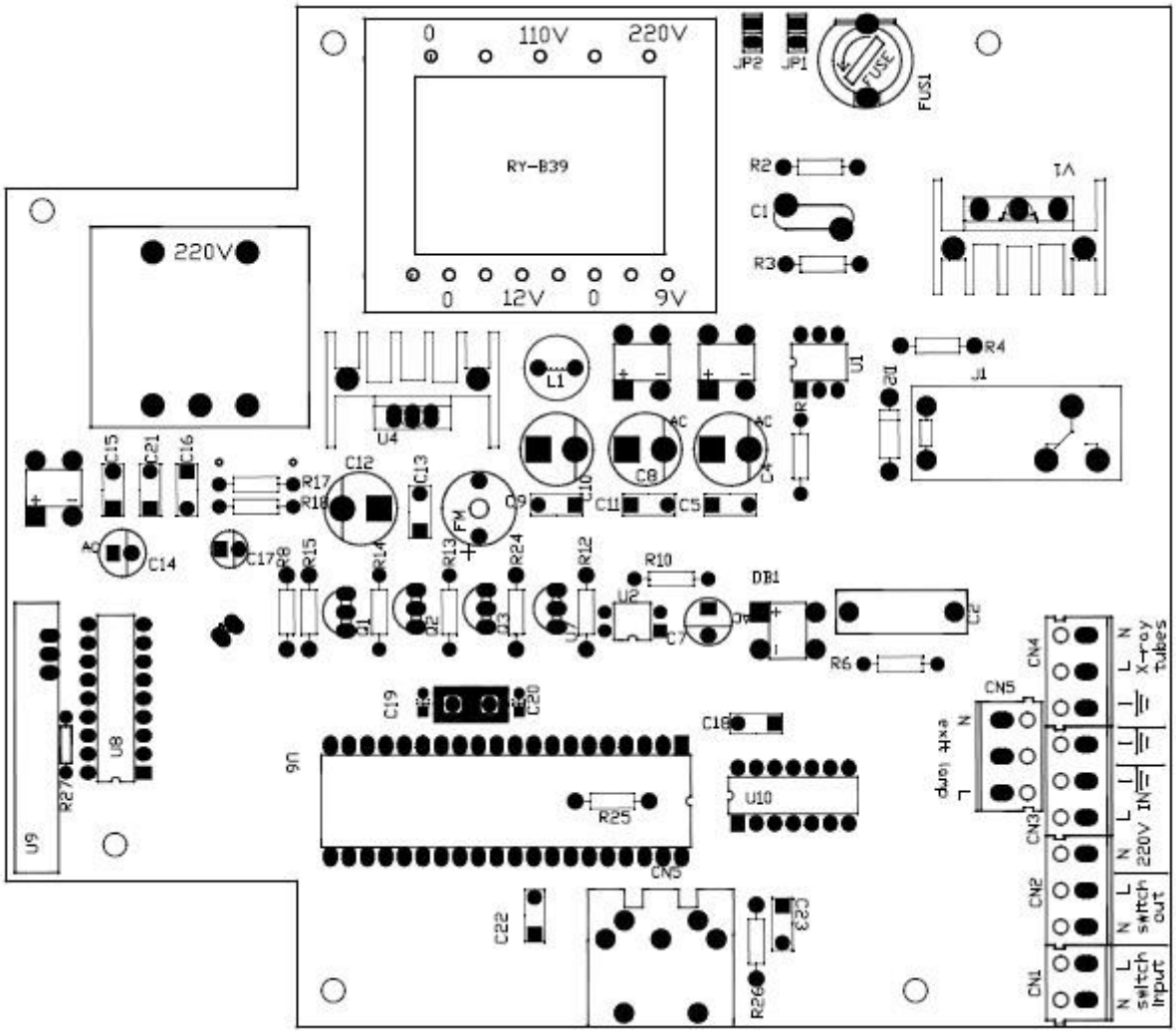

GoldiDent
Ваш поставщик стоматологического оборудования

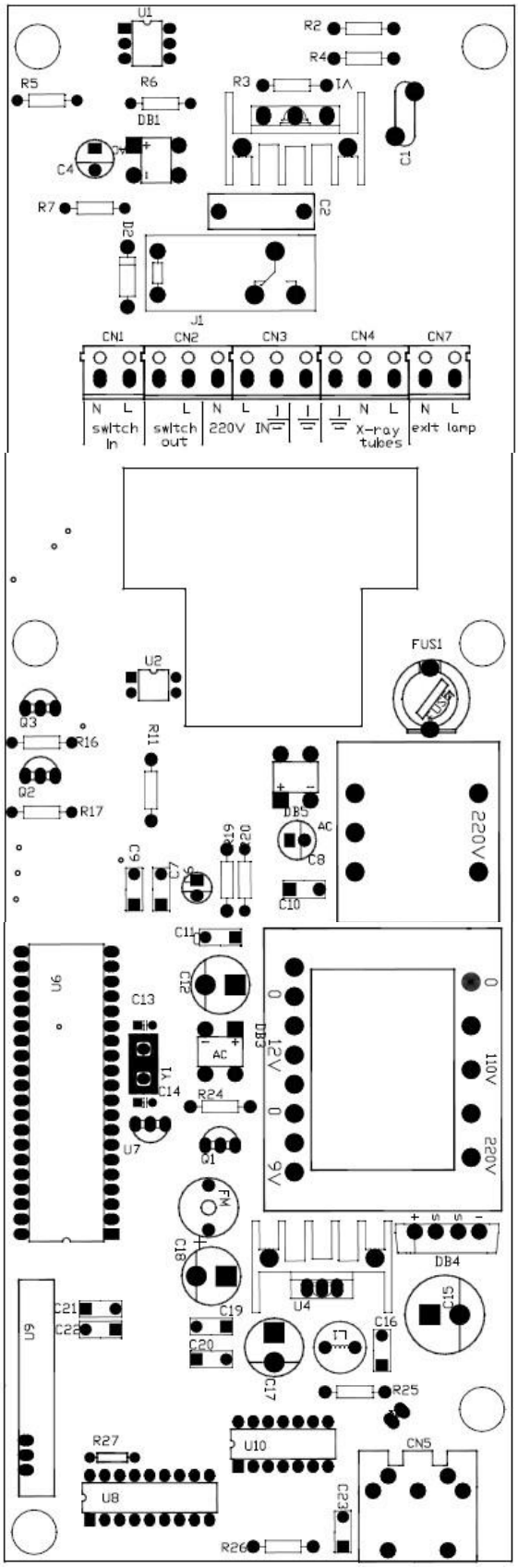

Гарантия

Производитель не несет ответственности за устройство в следующих случаях:

• Нарушение условий эксплуатации производителя (например, давление воды или напряжение в сети).

• Повреждение вызвано некачественной транспортировкой, установкой, использованием и управлением.

• Повреждение вызвано внешними причинами, например аномальным напряжением или огнем, и т.п.

• При ремонте или технической поддержке устройства лицами, неуполномоченными производителем для данного вида работ.

• Эксплуатация оборудования с использованием несоответствующей электрической системы.

• Использование оборудования не по назначению.

• Несоблюдение инструкций описанных в руководстве по эксплуатации.

• Гарантия действительна только при наличии правильно и четко заполненного гарантийного талона с печатью, товарного чека и накладной.

• Изделие снимается с гарантии, если оно имеет следы постороннего вмешательства, обнаружены несанкционированные изменения конструкции или схемы изделия, были превышены объемы выполняемых работ, рекомендованных производителем.

Гарантийный талон № _____

Изделие_____ Модель_____

Серийный номер_____ Дата продажи_____

Компания-продавец _____

Подпись продавца /_____/ _____

Печать и телефон компании-продавца _____

Изделие проверено полностью,

Покупатель_____с условиями гарантии ознакомлен _____

Адрес и телефон покупателя _____

Гарантийный талон № _____

Изделие_____ Модель_____

Серийный номер_____ Дата продажи_____

Компания-продавец _____

Подпись продавца /_____/ _____

Печать и телефон компании-продавца _____

Изделие проверено полностью,

Покупатель_____с условиями гарантии ознакомлен _____

Адрес и телефон покупателя _____